GAME ROCKER

Game-Rocker GT-22

(D) Montageanleitung
(NL) Montagehandleiding
(TR) Montaj kılavuzu
(E) Instrucciones de montaje
(I) Istruzioni di montaggio
(SK) Návod na montáž
(H) Összeszerelési útmutató
(GB) Assembly instructions
(PL) Instrukcja montażu
(RUS) Руководство по сборке
(F) Instructions de montage
(CZ) Montážní návod
(RO) Instrucțiuni de montaj
(SLO) Navodila za montažo

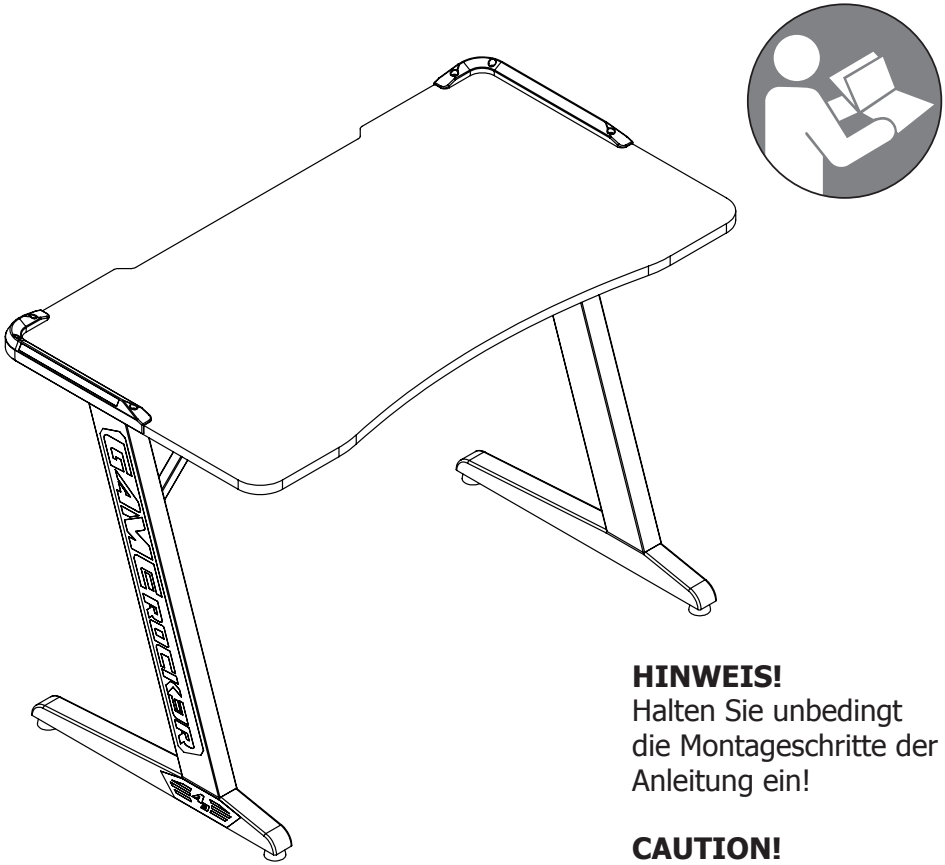

HINWEIS!
Halten Sie unbedingt die Montageschritte der Anleitung ein!

CAUTION!
Be sure to follow the installation steps of the instructions!

DUO Collection Import Vertriebsgesellschaft mbH
Kaethe-Kruse-Strasse 5
26160 Bad Zwischenahn
Germany

www.game-rocker.com

D

Geräteteile

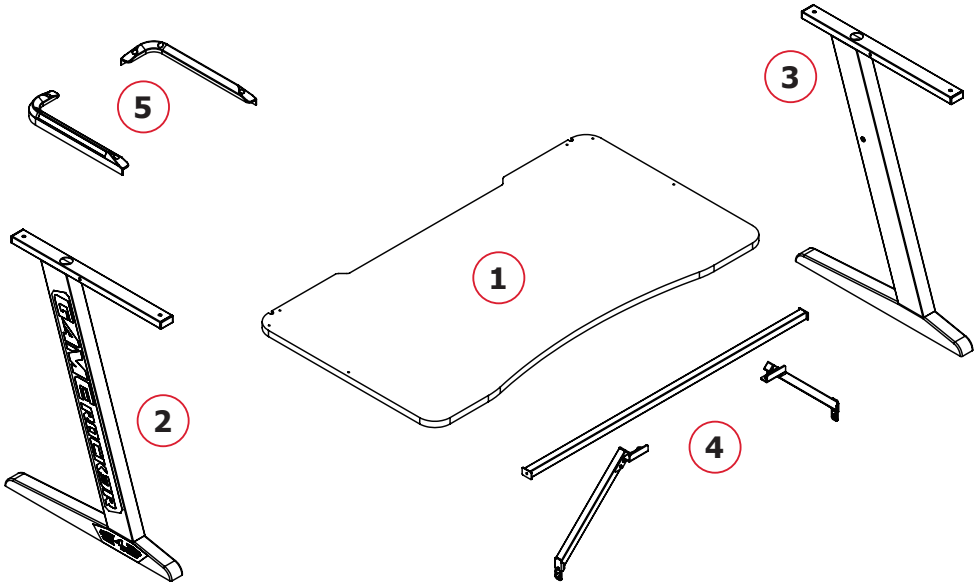

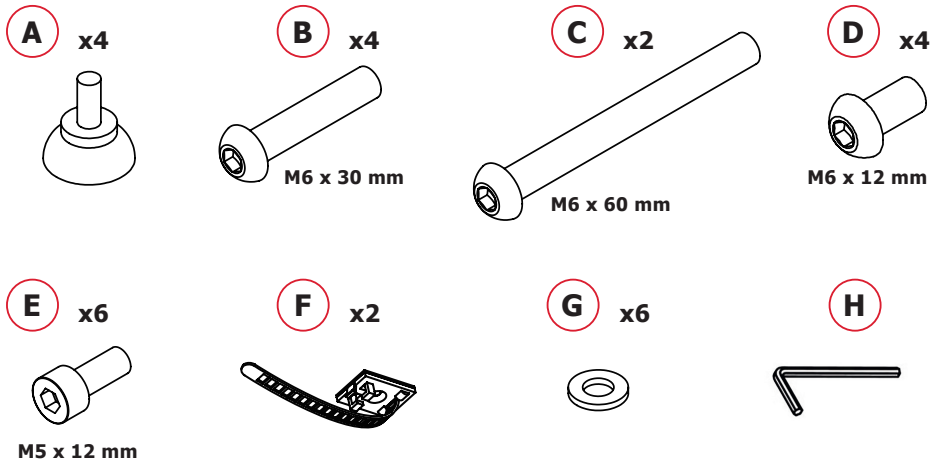

Betriebsanleitung_Tisch_Game_Rocker_GT_22_112020.indd 2 11.11.20 13:44

D

Montage

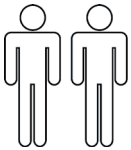

1

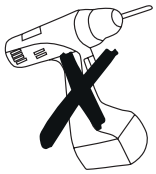

Verstellfüße (x4) in den Rahmen schrauben

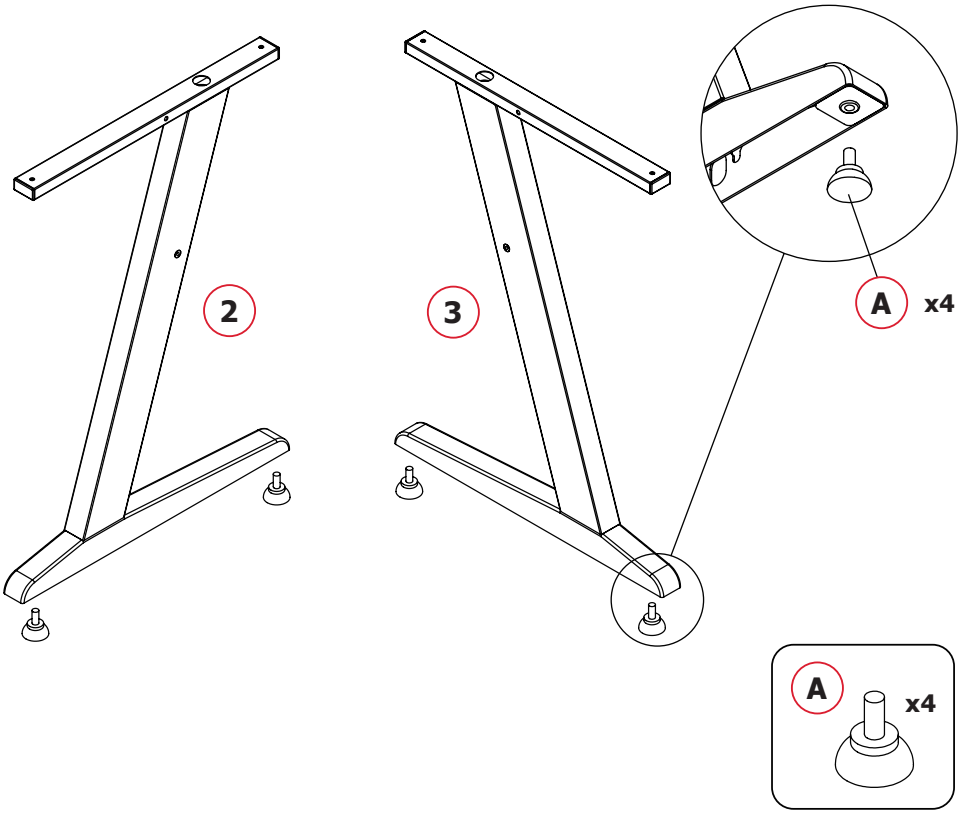

Betriebsanleitung_Tisch_Game_Rocker_GT_22_112020.indd 3 11.11.20 13:44

D

Montage

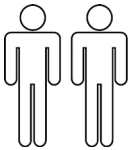

2

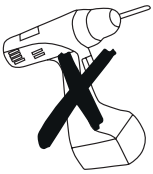

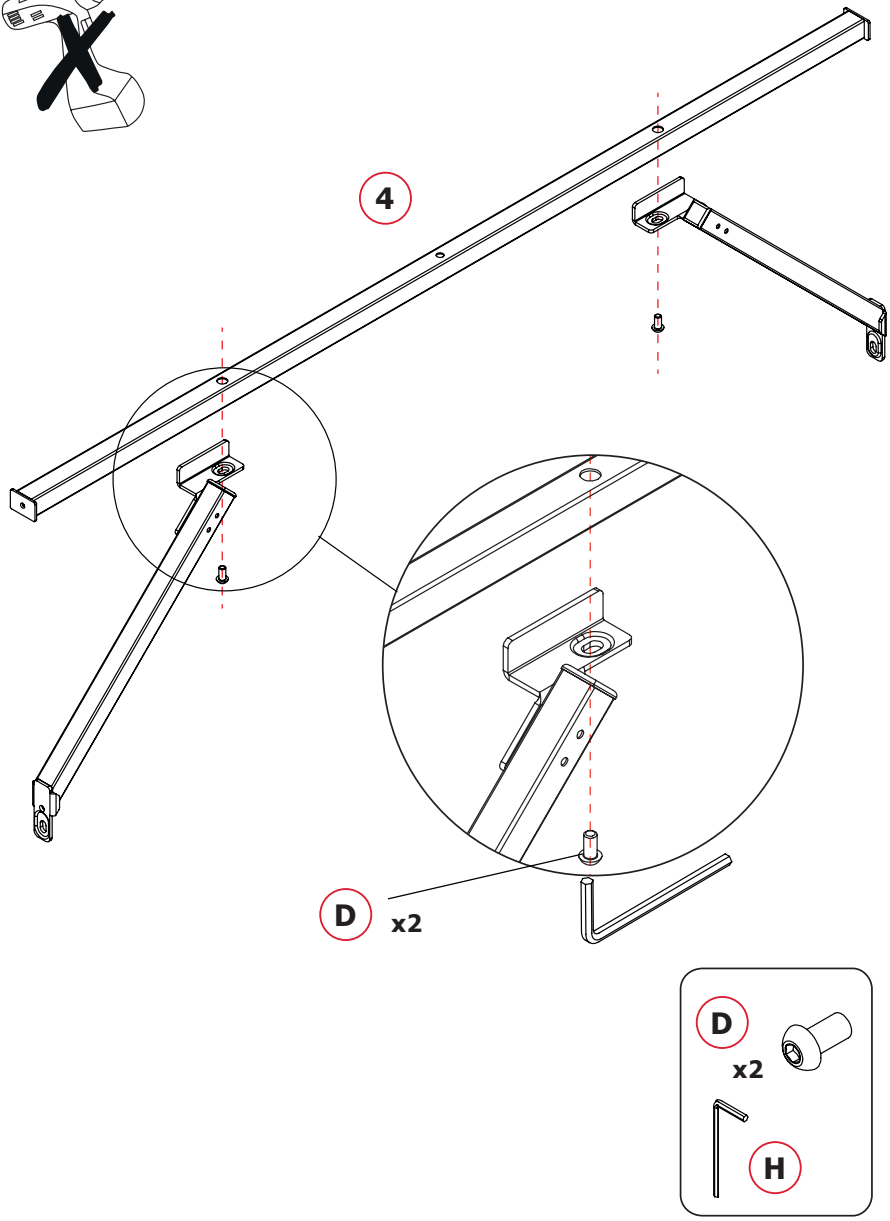

Betriebsanleitung_Tisch_Game_Rocker_GT_22_112020.indd 4 11.11.20 13:44

D

Montage

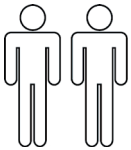

3

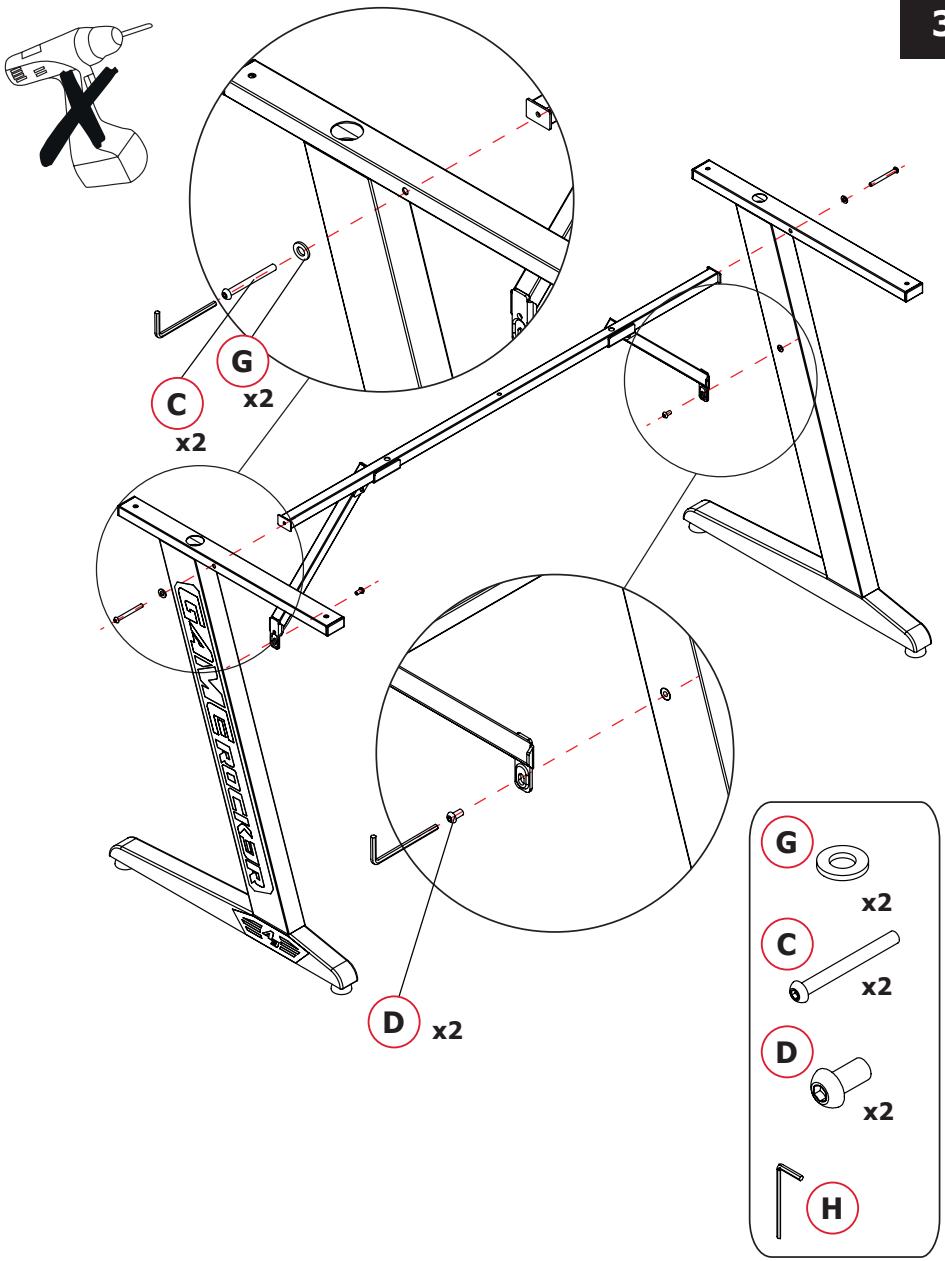

Betriebsanleitung_Tisch_Game_Rocker_GT_22_112020.indd 5 11.11.20 13:44

D

Montage

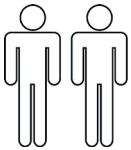

4

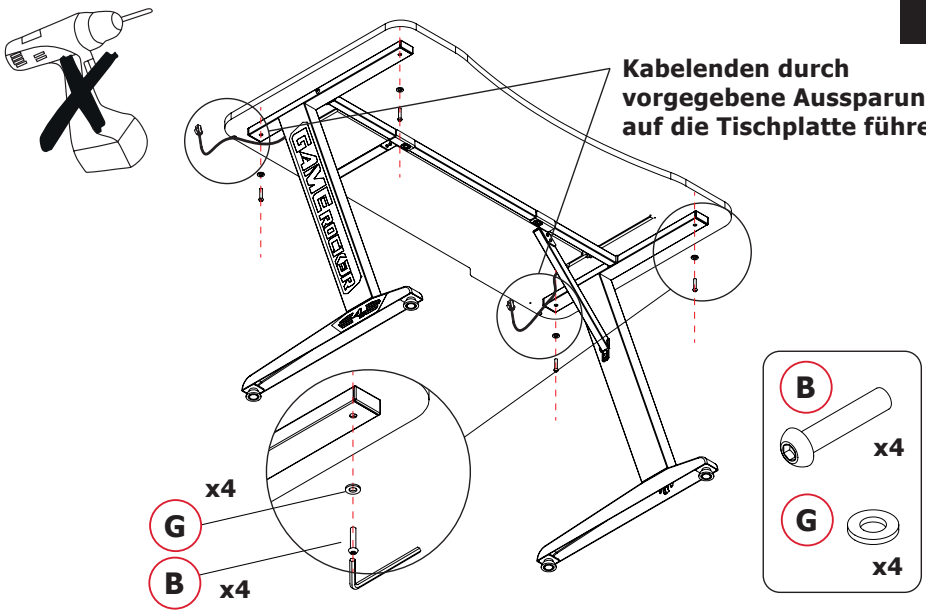

5

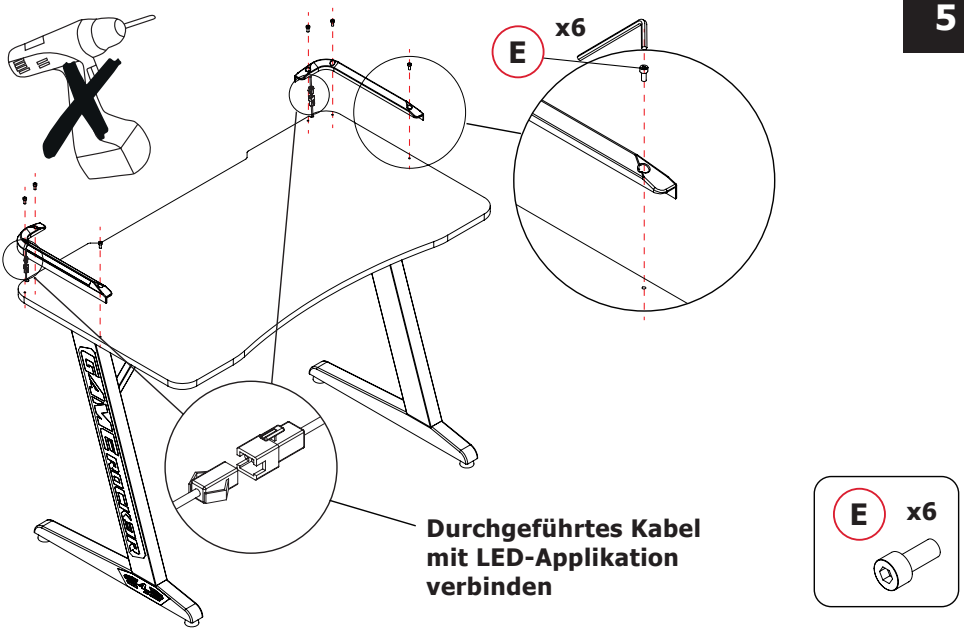

Betriebsanleitung_Tisch_Game_Rocker_GT_22_112020.indd 6 11.11.20 13:44

D

Montage

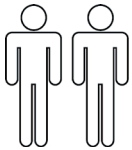

6

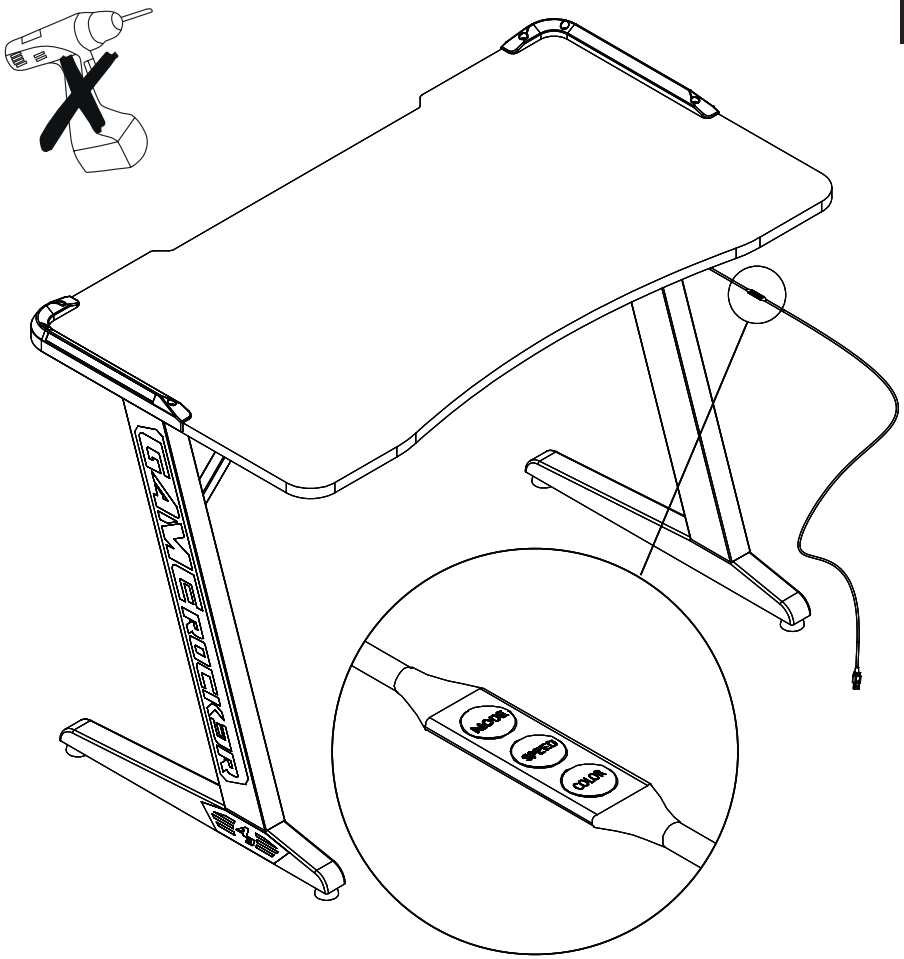

Klebeflächenschutzfolie auf Rückseite von (F) abziehen, (F) kann als Kabelhalter genutzt werden

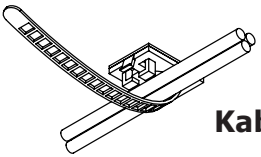

Kabel

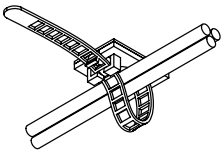

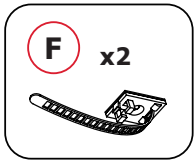

Betriebsanleitung_Tisch_Game_Rocker_GT_22_112020.indd 7 11.11.20 13:44

D

Anwendung/Fernbedienung

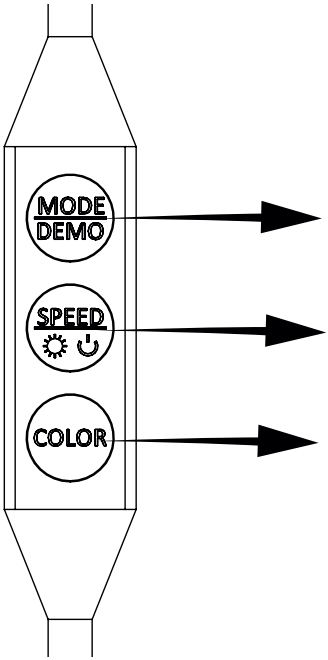

MODE/DEMO: Modi-Wechsel

SPEED/BRIGHT: Geschwindigkeit- und Helligkeitseinstellung

COLOR: Farbwechsel

	Funktion	**Bemerkung**
Knopf **MODE**	19 dynamische Effekte	je Klick ein Effekt
	automatischer Wechsel dynamischer Effekte	Knopf mehr als 1 Sekunde gedrückt halten
Knopf **COLOR**	Wechsel zwischen 20 Farben	je Klick eine Farbe
SPEED	8 Geschwindigkeiten für dynamische Effekte	je Klick eine Geschwindigkeit
BRIGHT	8 Helligkeitsstufen	je Klick eine Stufe
Knopf **SPEED/ BRIGHT**	**AN/AUS**	**Knopf mehr als 1 Sekunde gedrückt halten**
Hinweis: Beim Einschalten der Beleuchtung mit Druckknopf (SPEED/ BRIGHT) erfolgt der Start mit dem zuletzt verwendeten Modus.		

Betriebsanleitung_Tisch_Game_Rocker_GT_22_112020.indd 8 11.11.20 13:44

Bemerkungen

1. Der Spannungsbereich für die Stromversorgung beträgt DC 5V, 1A, höhere Spannungen könnten die Elektronik beschädigen.

2. Die Kabelverbindung von Tisch und Stromversorgung müssen den Anweisungen entsprechend gelegt und gesteckt werden. Achten Sie bei der Montage darauf, dass keine Kabel geknickt oder eingequetscht werden.

Allgemeines

Anleitung lesen und aufbewahren

Diese Originalbetriebsanleitung gehört zu diesem Tisch. Sie enthält wichtige Informationen zur Inbetriebnahme und Handhabung.

Lesen Sie die Originalbetriebsanleitung, insbesondere die Sicherheitshinweise, sorgfältig durch, bevor Sie den Tisch einsetzen. Die Nichtbeachtung dieser Originalbetriebsanleitung kann zu schweren Verletzungen oder Schäden an dem Tisch führen.

Die Originalbetriebsanleitung basiert auf den in der Europäischen Union gültigen Normen und Regeln. Beachten Sie im Ausland auch landesspezifische Richtlinien und Gesetze!

Bewahren Sie die Originalbetriebsanleitung für die weitere Nutzung auf. Wenn Sie den Tisch an Dritte weitergeben, geben Sie unbedingt diese Originalbetriebsanleitung mit.

Betriebsanleitung_Tisch_Game_Rocker_GT_22_112020.indd 9 11.11.20 13:44

Zeichenerklärung

Die folgenden Symbole und Signalwörter werden in dieser Original-betriebsanleitung, an dem Tisch oder auf der Verpackung verwendet.

WARNUNG! Dieses Signalwort bezeichnet eine Gefährdung mit einem mittleren Risikograd, die, wenn sie nicht vermieden wird, den Tod oder eine schwere Verletzung zur Folge haben kann.

VORSICHT! Dieses Signalwort bezeichnet eine Gefährdung mit einem niedrigen Risikograd, die, wenn sie nicht vermieden wird, eine geringfügige oder mäßige Verletzung zur Folge haben kann.

HINWEIS! Dieses Signalwort warnt vor möglichen Sachschäden oder gibt Ihnen nützliche Zusatzinformationen zum Zusammen-bau oder zum Betrieb.

Konformitätserklärung: Mit diesem Symbol markierte Produkte erfüllen die Anforderungen der EG-Richtlinien.

Fassen Sie nicht in das Gehäuse des Tisches.

Der Tisch oder Teile davon dürfen nicht im Hausmüll entsorgt werden (siehe Kapitel „Entsorgung”).

Der Tisch darf nur in Innenräumen benutzt werden.

Betriebsanleitung_Tisch_Game_Rocker_GT_22_112020.indd 10 11.11.20 13:44

Sicherheit

Bestimmungsgemäßer Gebrauch

Der Tisch ist ausschließlich für den Privatgebrauch bestimmt und nicht für den gewerblichen Bereich geeignet. Der Tisch ist kein Kinderspielzeug.

Verwenden Sie den Tisch nur wie in dieser Originalbetriebsanleitung beschrieben. Jede andere Verwendung gilt als nicht bestimmungsgemäß und kann zu Sachschäden oder sogar zu Personenschäden führen.

Der Hersteller oder Händler übernimmt keine Haftung für Schäden, die durch nicht bestimmungsgemäßen oder falschen Gebrauch entstanden sind.

Das Möbel kann von Kindern ab 8 Jahren und Personen mit beeinträchtigten physischen, sensitiven oder mentalen Möglichkeiten genutzt werden, sofern sie beaufsichtigt werden bzw. eine Einführung zur Benutzung des Möbels und der dazugehörigen Fernbedienung bekommen haben und auf die Sicherheitsaspekte und Gefahren hingewiesen wurden. Reinigung und Wartung darf von Kindern ohne Beaufsichtigungen nicht durchgeführt werden. Kinder dürfen nicht mit dem Gerät spielen. Falls einer der folgenden Fälle auf Sie zutrifft, Sie sich gerade in ärztlicher Behandlung befinden oder unter einer Krankheit leiden, müssen Sie vor Verwendung des Gerätes Rücksprache mit Ihrem Arzt halten (einen Herzschrittmacher besitzen, einen Defibrillator oder ein anderes medizinisches Gerät benutzen, das für elektronische Störungen anfällig sein könnte, an einer Herzerkrankung leiden). Anwendung: Wartungsarbeiten dürfen nur von Fachpersonal ausgeführt werden.

Betriebsanleitung_Tisch_Game_Rocker_GT_22_112020.indd 11 11.11.20 13:44

Sicherheitshinweise

WARNUNG!
Stromschlaggefahr!

Fehlerhafte Elektroinstallation oder zu hohe Netzspannung können zu elektrischem Stromschlag führen.

- Vermeiden Sie, andere Elektrogeräte mit hohem Anschlusswert zeitgleich am selben Stromkreis anzuschließen.
- Lassen Sie das Netzkabel nicht herunterhängen, damit Kinder oder Haustiere nicht daran ziehen oder hängenbleiben können.
- Legen Sie das Netzkabel so, dass weder Kinder noch Haustiere es erreichen und beschädigen können.
- Prüfen Sie den Tisch und das Netzanschlusskabel regelmäßig auf Schäden.
- Betreiben Sie den Tisch nicht, wenn die Netzkabel defekt sind oder sichtbare Schäden aufweisen.
- Lassen Sie das Netzkabel im Schadensfall nur durch den Hersteller, seinen Kundendienst oder eine ähnlich qualifizierte Person ersetzen, um Gefährdungen zu vermeiden.
- Wenn das Gerät Rauch entwickelt, verbrannt riecht oder ungewohnte Geräusche von sich gibt, ziehen Sie sofort den Netzstecker und nehmen Sie es nicht mehr in Betrieb.
- Öffnen Sie niemals das Gehäuse. Stecken Sie keine Gegenstände in das Gehäuse.
- Die Instandsetzung des Tisches darf nur von einem autorisierten Fachbetrieb vorgenommen werden.
- Zur Instandsetzung dürfen nur Teile verwendet werden, die den ursprünglichen Gerätedaten entsprechen.
- Verwenden Sie den Tisch nur in Innenräumen.
- Fassen Sie den Netzstecker niemals mit feuchten Händen an.
- Achten Sie darauf, dass kein Wasser ins Gehäuse gelangt.
- Halten Sie den Tisch, den Netzstecker und das Netzkabel von heißen Flächen und offenem Feuer fern.

Betriebsanleitung_Tisch_Game_Rocker_GT_22_112020.indd 12 11.11.20 13:44

Sicherheitshinweise

VORSICHT!
Verletzungsgefahr!

Ein unsachgemäßer Umgang mit dem Tisch kann zu Verletzungen führen.

- Der Tisch ist schwer. Passen Sie auf, dass keine Körperteile unter den Tisch geraten.
- Verwenden Sie den Tisch nicht als Aufstiegshilfe, Leiterersatz oder Turngerät. Sie können sich schwer verletzen.
- Lassen Sie Kinder nicht mit der Verpackung spielen. Sie können an der Folie ersticken oder sich an der Verpackung verletzen.
- Der Tisch ist kein Kinderspielzeug. Kinder können sich verletzen, wenn sie mit dem Tisch spielen, sich daran hochziehen oder darauf hüpfen.
- Montieren Sie den Tisch außerhalb der Reichweite von Kindern.
- Der Tisch hat ein langes Zuleitungskabel. Achten Sie darauf, dass sich niemand darin verfängt oder darüber stolpert.

Sicherheitshinweis

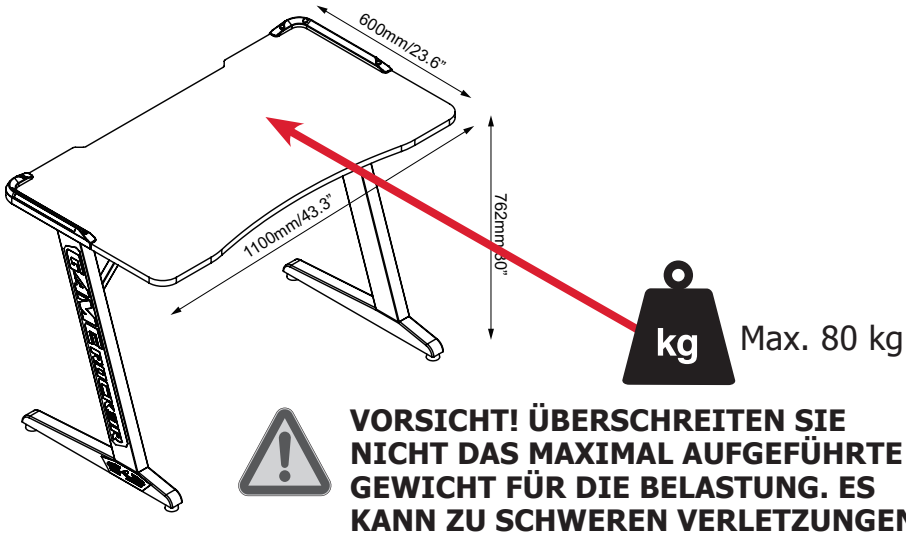

VORSICHT! ÜBERSCHREITEN SIE NICHT DAS MAXIMAL AUFGEFÜHRTE GEWICHT FÜR DIE BELASTUNG. ES KANN ZU SCHWEREN VERLETZUNGEN ODER SACHSCHÄDEN KOMMEN.

Betriebsanleitung_Tisch_Game_Rocker_GT_22_112020.indd 13 11.11.20 13:44

HINWEIS!
Gefahr von Sachschäden!

Unsachgemäßer Umgang mit dem Tisch kann zu Beschädigungen des Artikels führen.

- Setzen Sie sich nicht auf die Seitenränder oder Kanten des Tisches.
- Belasten Sie den Tisch nicht mit mehr als max. 80 kg.
- Setzen Sie den Artikel keiner Witterung aus.
- Bitte beachten und überprüfen Sie die Druckeigenschaften und die Tragfähigkeit der unterschiedlichen Böden am Aufstellungsort des Tisches. Bei empfindlichen oder weichen Böden verwenden Sie den Tisch nur mit einer geeigneten Unterlage oder einer Bodenschutzmatte.

Lieferumfang prüfen

HINWEIS!
Beschädigungsgefahr!

Wenn Sie die Verpackung unvorsichtig mit einem scharfen Messer oder anderen spitzen Gegenständen öffnen, kann der Tisch schnell beschädigt werden.

- Gehen Sie daher beim Öffnen sehr vorsichtig vor.

1. Nehmen Sie den Tisch aus der Verpackung.
2. Kontrollieren Sie, ob die Teile Schäden aufweisen. Ist dies der Fall, benutzen Sie den Tisch nicht. Wenden Sie sich an Ihren Händler.
3. Prüfen Sie, ob die Lieferung vollständig ist.

Betriebsanleitung_Tisch_Game_Rocker_GT_22_112020.indd 14 11.11.20 13:44

Tisch zusammenbauen

WARNUNG!
Verletzungsgefahr!

Ein unsachgemäßer Umgang mit dem Tisch kann zu Verletzungen führen.

- Um Quetschungen zu vermeiden, achten Sie auf einen umsichtigen Transport.
- Wenden Sie sich im Störungsfall innerhalb der Elektrik an Fachpersonal. Beschädigte elektrische Geräte dürfen nicht weiter benutzt werden.
- Nach einer Woche prüfen, ob alle Schrauben fest angezogen sind.

Störungen

WARNUNG!
Verletzungsgefahr!

Der Tisch enthält elektronische Bestandteile. Seien Sie umsichtig.

- Wenn Sie Störungen feststellen, dann ziehen Sie den Netzstecker.
- Prüfen Sie bei Ausfall der Funktion die Steckerverbindung an der Steckdose.

Reinigung

HINWEIS!
Gefahr von Sachschäden!

Unsachgemäßer Umgang mit Reinigungsutensilien kann zu Beschädigungen führen.

- Verwenden Sie keine Lösungsmittel oder andere aggressive oder scheuernde Reinigungsmittel. Sie könnten die Oberfläche beschädigen.
- Verwenden Sie zum Reinigen keine kratzenden Schwämme, Bürsten oder Ähnliches.

Betriebsanleitung_Tisch_Game_Rocker_GT_22_112020.indd 15 11.11.20 13:44

- Nutzen Sie keine scharfen Reinigungsgegenstände wie Messer oder harte Spachtel.

Entfernen Sie Verunreinigungen mit einem weichen, leicht angefeuchteten Tuch und gegebenenfalls mit ein wenig mildem Spülmittel.

Entsorgung

Verpackung entsorgen

Entsorgen Sie die Verpackung sortenrein.

Tisch entsorgen

Entsorgen Sie den Tisch gemäß der in Ihrem Land geltenden Vorschriften zur Entsorgung.

Hersteller

DUO Collection
Import Vertriebsgesellschaft mbH
Kaethe-Kruse-Strasse 5
26160 Bad Zwischenahn

Modell-Nummer: 10 50 5070

Betriebsanleitung_Tisch_Game_Rocker_GT_22_112020.indd 16 11.11.20 13:44

EG-Konformitätserklärung (Original)

Hiermit bestätigen wir, dass der nachfolgend bezeichnete Tisch den angegebenen Richtlinien entspricht.

Artikelbezeichnung: Tisch
Modell-Nummer: 10 50 5070
Modell-Name: Game-Rocker GT-22
Firmenanschrift: DUO Collection Import Vertriebsgesellschaft mbH
Kaethe-Kruse-Str. 5, 26160 Bad Zwischenahn, Germany

	Einschlägige EG-Richtlinien:	**Harmonisierte EN-Normen:**
		Der Artikel entspricht folgenden, zur Erlangung des CE-Zeichens erforderlichen Normen:
X	1. Elektromagnetische Verträglichkeit (EMV) 2014/30/EU	EN 55015:2013+A1:2015 EN 61547:2009 EN 61000-3-2:2014, EN 61000-3-3:2013 EN 61000-4-2:2009 EN 61000-4-3:2006+A1:2008+A2:2010 EN 61000-4-4:2012, EN 61000-4-5:2014 EN 61000-4-6:2014, EN 61000-4-8:2010 EN 61000-4-11:2004
X	2. Niederspannungs-Richtlinie (LVD) 2014/35/EU	EN 62471:2008
X	3. Richtlinie zur Beschränkung der Verwendung bestimmter gefährlicher Stoffe in Elektro- und Elektronik-geräten (RoHS) 2011/65/EU	IEC62321:2013

Dokumentationsbevollmächtigter:
Jan Steinhoff
Käthe-Kruse-Strasse 5
D-26160 Bad Zwischenahn

Bad Zwischenahn, 28.07.2020

Jan Steinhoff, Geschäftsführer

Betriebsanleitung_Tisch_Game_Rocker_GT_22_112020.indd 17 11.11.20 13:44

GB

Parts

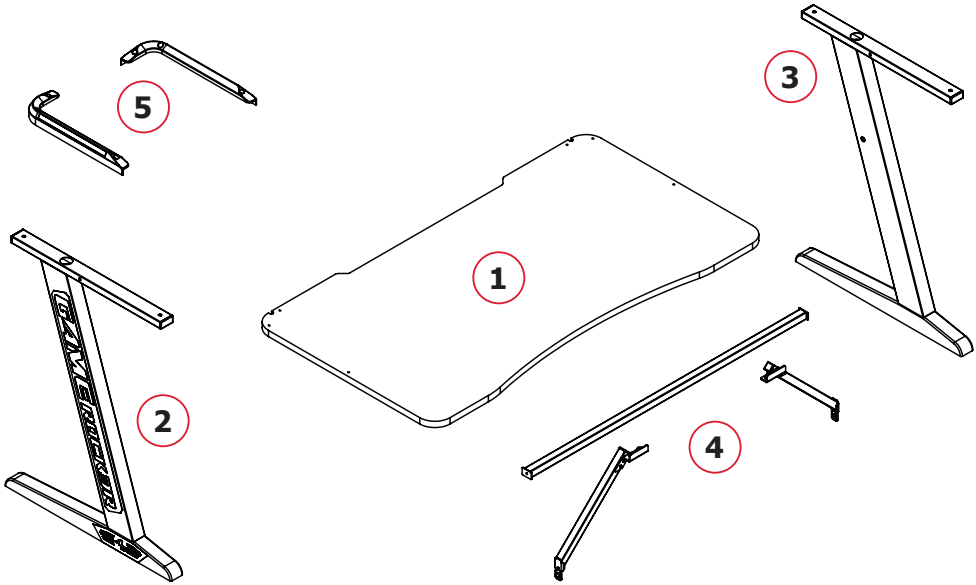

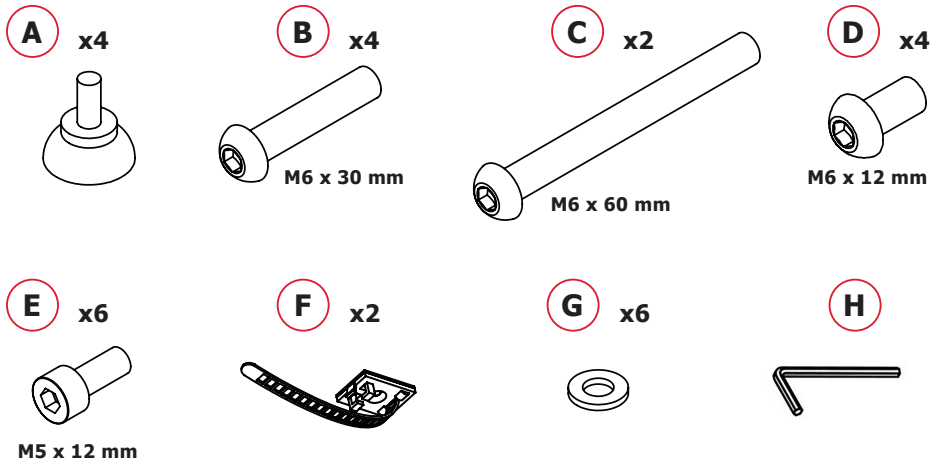

Betriebsanleitung_Tisch_Game_Rocker_GT_22_112020.indd 18 11.11.20 13:44

GB

Assembly

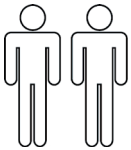

1

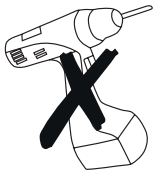

Swirl adjustable pad A (x4) into base

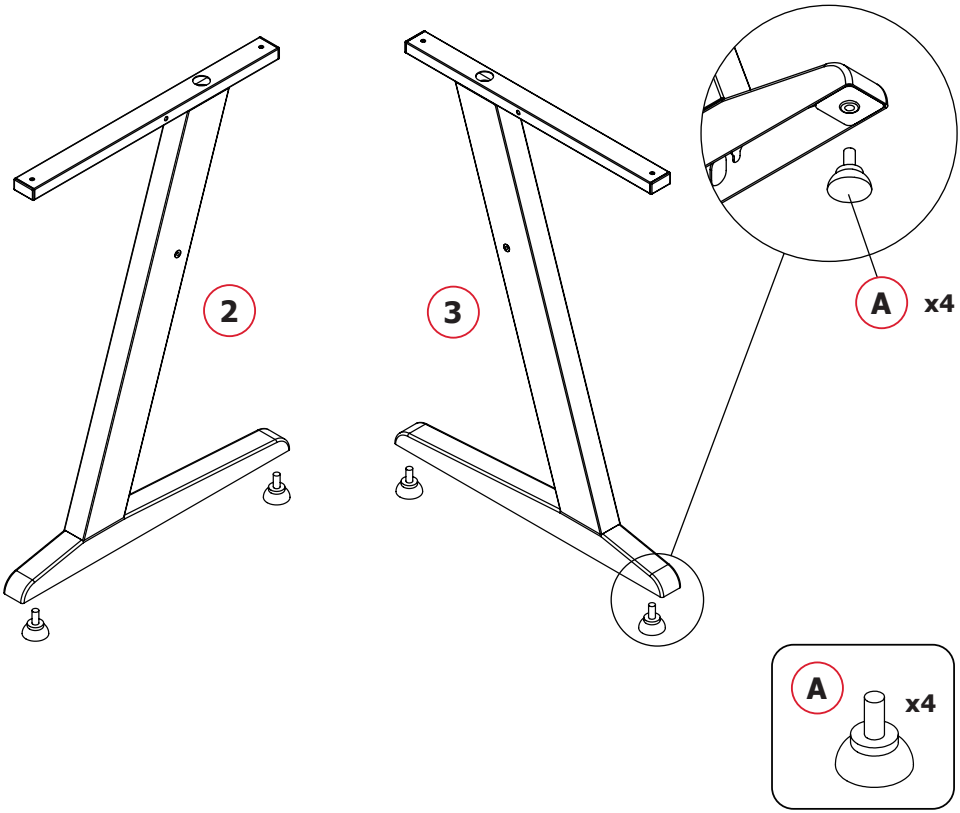

Betriebsanleitung_Tisch_Game_Rocker_GT_22_112020.indd 19 11.11.20 13:44

GB

Assembly

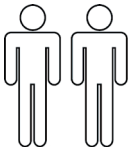

2

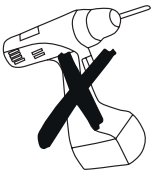

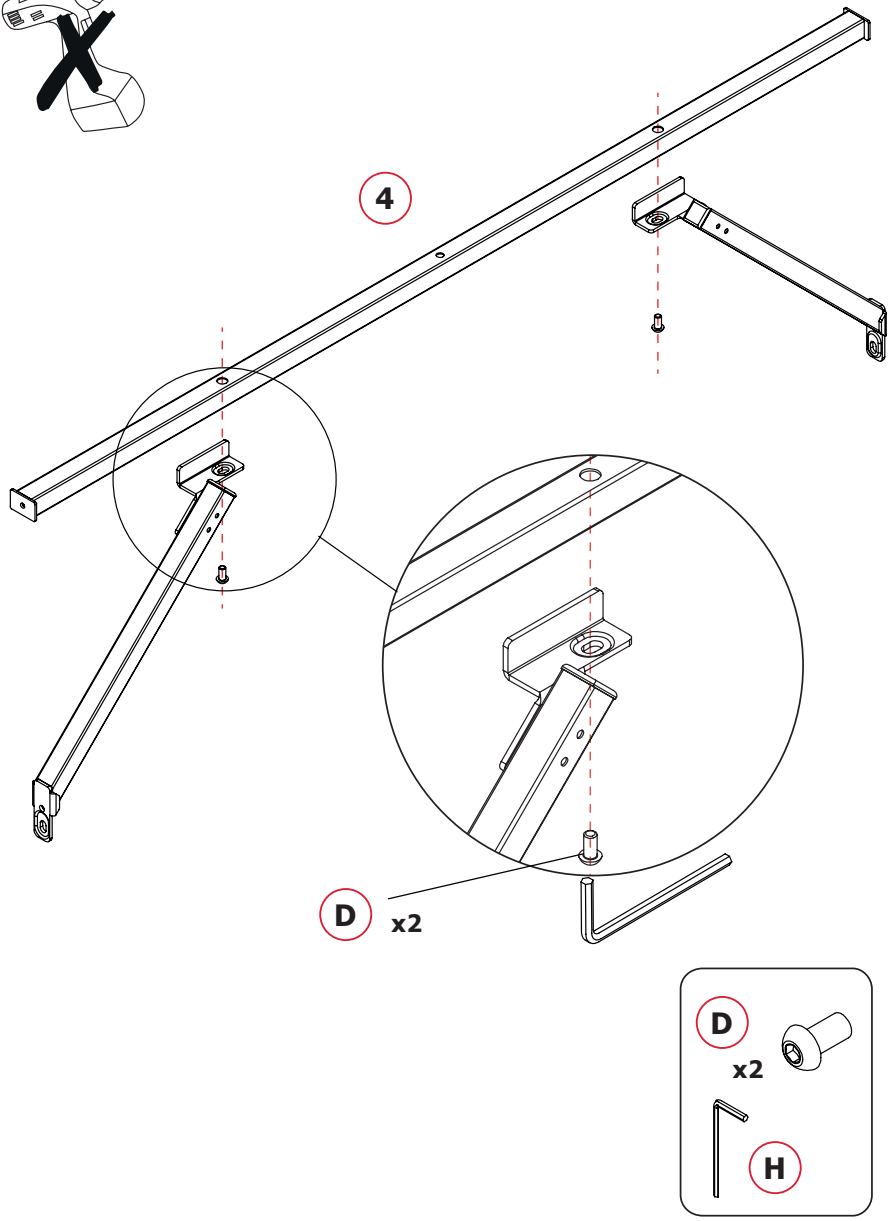

Betriebsanleitung_Tisch_Game_Rocker_GT_22_112020.indd 20 11.11.20 13:44

GB

Assembly

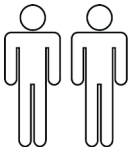

3

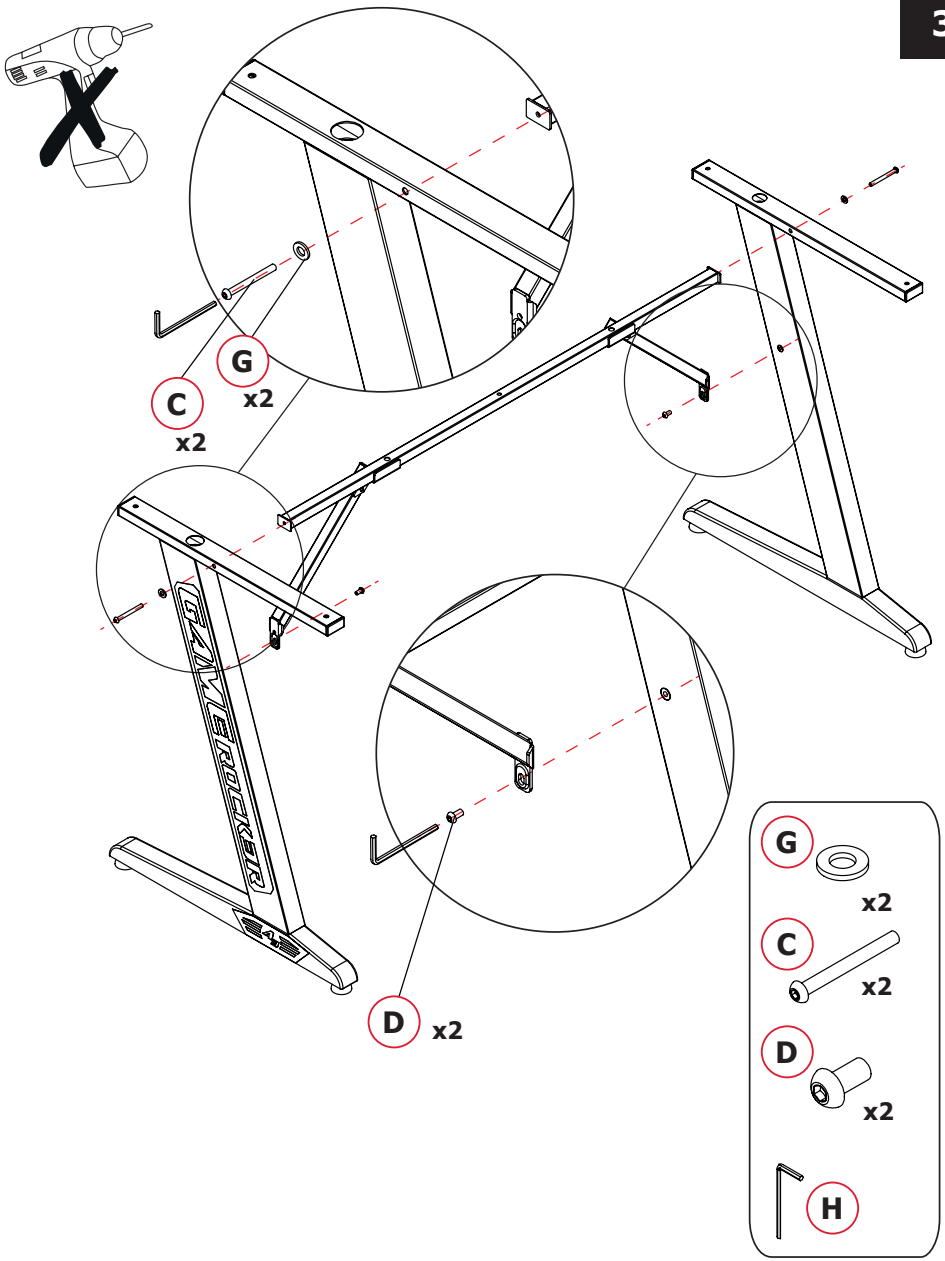

Betriebsanleitung_Tisch_Game_Rocker_GT_22_112020.indd 21 11.11.20 13:44

GB

Assembly

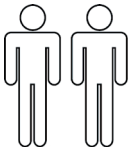

4

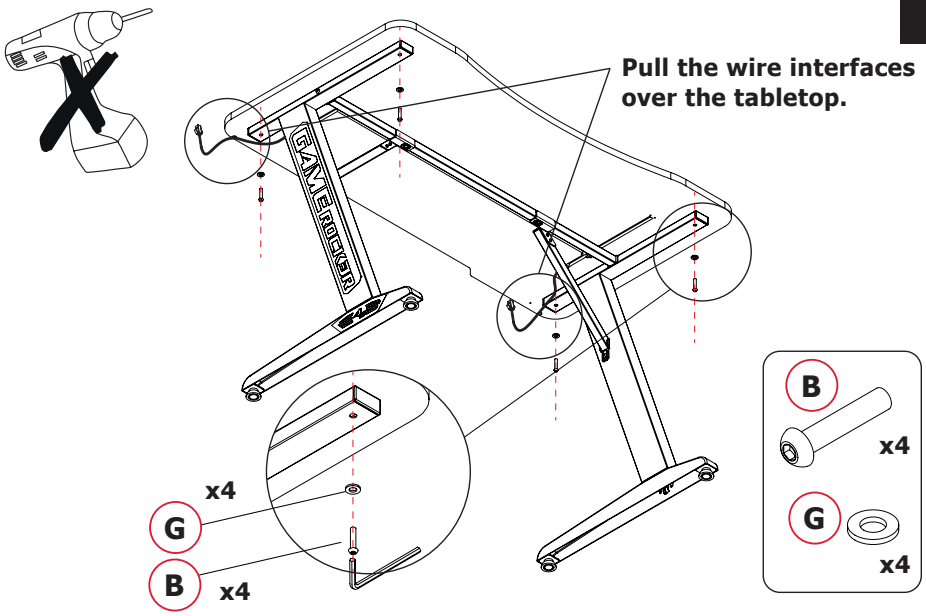

5

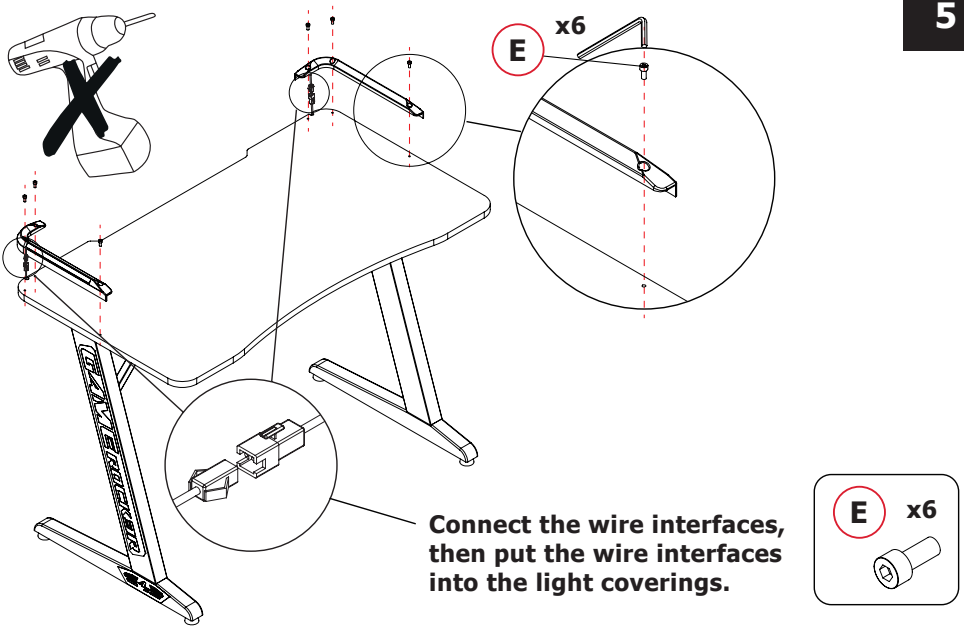

Betriebsanleitung_Tisch_Game_Rocker_GT_22_112020.indd 22 11.11.20 13:44

GB

Assembly

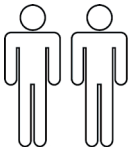

6

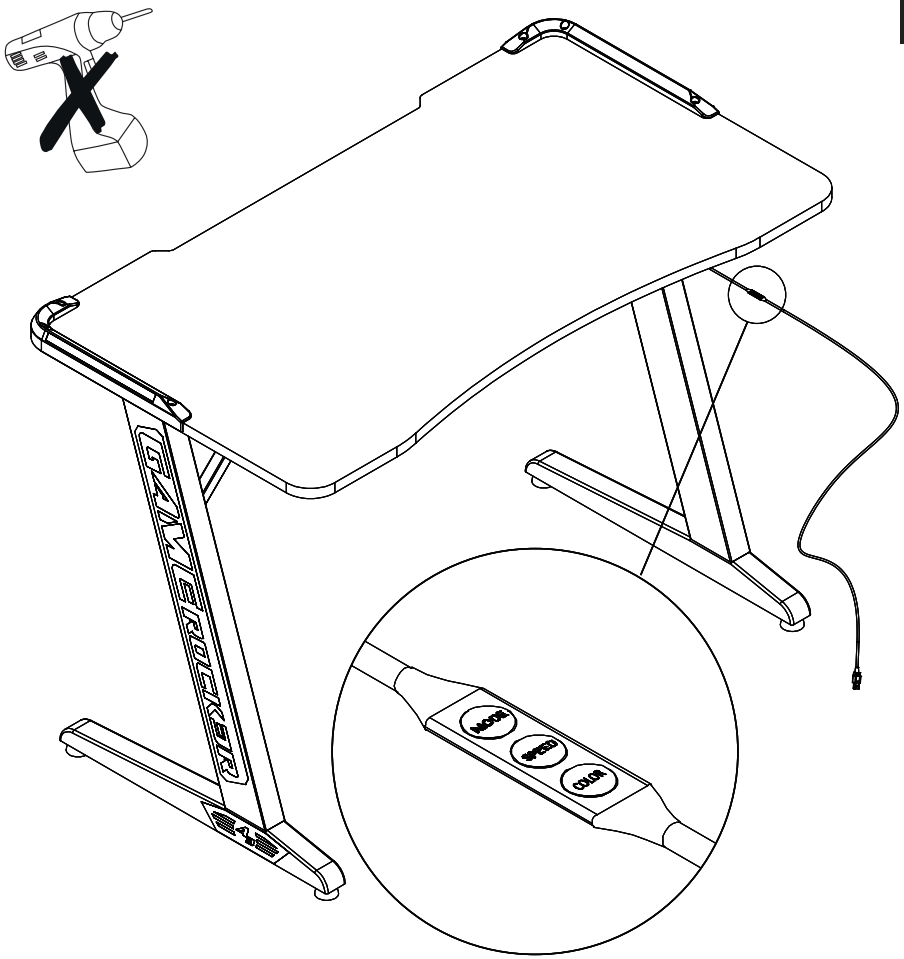

Uncover the back glue of F and stick it under the desktop, F can be used to arrange cables

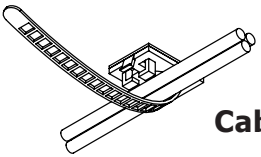

Cables

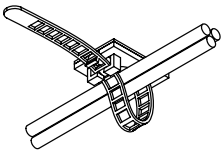

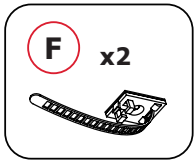

Betriebsanleitung_Tisch_Game_Rocker_GT_22_112020.indd 23 11.11.20 13:44

GB

Application/touch remote

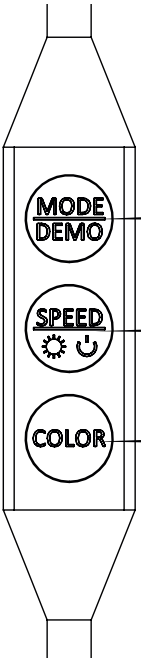

MODE: Press the button to adjust MODE.

SPEED/BRIGHT: Press the button to adjust SPEED-MODE and BRIGHTNESS.

COLOR: Press the button to adjust COLOR-MODE.

	Function	Operate
MODE Button	19 dynamic effects	each click for one effect
	automatic show various dymaic effects	effects long press button more than 1 second
COLOR Button	show 20 colors	each click for one color
SPEED	8 speed of dynamic effects	one speed for each click
BRIGHT	8 brightness levels	one level for each click
SPEED/ BRIGHT	**ON/OFF**	**effects long press but-ton more than 1 second**
TIP: After turn off the light, press this button (SPEED/BRIGHT) the light will go back to the state before shutdown.		

Betriebsanleitung_Tisch_Game_Rocker_GT_22_112020.indd 24 11.11.20 13:44

Remarks

1. Power supply voltage range is DC 5V, 1A, more than this voltage range maybe will damage the electronic.

2. Cable link must be according to the assembly instruction. During assembly please make sure that no cables are kinked or crushed.

General

Please read and keep these instructions for future reference

These original instructions belong to this table. They contain important information about initial set up and handling.

Please read through these original instructions carefully, particularly the safety instructions before using the desk. Failure to follow these original instructions could lead to serious injury, or damage to the table.

The original instructions are based on standards and regulations applicable in the European Union. Please observe other country specific regulations and laws in other countries!

Please keep these original instructions for future reference, if you pass the table on to any third party, please be sure to give them these original instructions.

Betriebsanleitung_Tisch_Game_Rocker_GT_22_112020.indd 25 11.11.20 13:44

Explanation of drawings

The following symbols and signal words are used in these original instructions, on the table or on the packaging.

WARNING! This signal word indicates a danger with a medium level of risk, which could result in death or serious injury if it is not avoided.

CAUTION! This signal word indicates a danger with a low level of risk, which could result in a minor or moderate injury if it is not avoided.

NOTE! This signal word gives a warning of possible material damage or gives additional information about assembly or operation.

Statement of conformity: Products marked with this symbol meet the requirements of EU regulations.

Do not reach into the housing of the table.

The table or parts there of may not be disposed of in domestic waste (see chapter “Disposal”).

The table may only be used indoors.

Betriebsanleitung_Tisch_Game_Rocker_GT_22_112020.indd 26 11.11.20 13:44

Safety

Designated use

It is intended solely for private use and is not intended for the commercial sector. The table is not a toy.

Please only use the desk as described in these original instructions, Any other use does not count as a designated use, and may lead to material damage or even physical injury.

The manufacturer or retailer does bear any liability for damages arising from non-designated or improper use.

This appliance can be used by children aged from 8 years and above and persons with reduced physical, sensory or mental capabilities or lack of experience and knowledge if they have been given supervision or instruction concerning use of the appliance in a safe way and understand the hazards involved.

Cleaning and user maintenance shall not be made by children without supervision. Children should not play with the device. If one of the following applies, if you are currently receiving medical treatment or are suffering from an illness, you must consult with your doctor before using this device (if you have a pacemaker, use a defibrillator or any other medical device which may be susceptible to an electronic malfunction, if you suffer from a heart condition). Use: Maintenance work should only be carried out by trained specialists.

Betriebsanleitung_Tisch_Game_Rocker_GT_22_112020.indd 27 11.11.20 13:44

Safety instructions

WARNUNG!
Electrical shock hazard!

Faulty electrical installation or excessive voltage may cause an electric shock.

- Do not connect any other electrical devices with a high connected value to the same circuit at the same time.
- Do not allow the mains cable to hang down in a way that children or pets could pull on it or hang on it.
- Arrange the mains cable so that children or pets cannot reach it or damage it.
- Check the table and mains cable regularly for damage.
- Do not operate the table when the mains cable are faulty, or showing visible signs of damage.
- In the event of any damage the main cable should only be replaced by the manufacturer, their service representatives or a similarly qualified person, in order to avoid any safety hazard.
- If the device produces smoke, smells of burning, or makes any unusual noises, remove the plug immediately, and do not use it again.
- Never open the housing Do not insert any objects into the housing.
- Any repairs to the tables must only be carried out by an authorised specialist.
- Only parts which correspond to the original equipment data should be used for repairs.
- Only use the table indoors.
- Never touch the mains plug with wet hands.
- Ensure that water does not get into the housing.
- Keep the table, the plug and mains cable away from any hot surfaces and open flames.

Betriebsanleitung_Tisch_Game_Rocker_GT_22_112020.indd 28 11.11.20 13:44

Safety instructions

CAUTION!
RISK OF INJURY!

Improper use of the table can result in serious injury.

- The table is heavy. Please take care that no part of the body gets trapped under the table.
- Do not use the table as a climbing aid, ladder or gymnastic equipment. You might seriously injure yourself.
- Do not allow children to play with the packaging. They could choke on the plastic or injure themselves on the packaging.
- The table is not a toy. Children could injure themselves playing on the table, or when pulling themselves up and then jumping on it.
- Assemble the table away from the reach of children.

Safety instructions

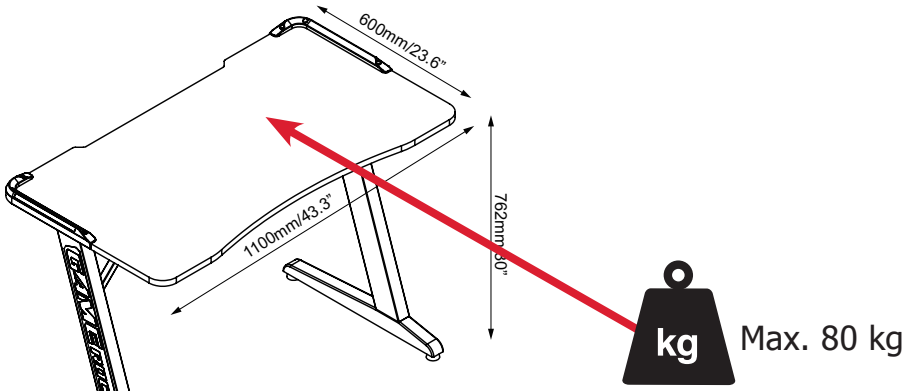

ATTENTION! DO NOT EXCEED MAXIMUM LISTED WEIGHT CAPACITY SERIOUS INJURY OR PROPERTY DAMAGE MAY OCCUR.

Betriebsanleitung_Tisch_Game_Rocker_GT_22_112020.indd 29 11.11.20 13:44

NOTE!
Risk of damage!

Improper use of the table may cause damage to it.

- Do not sit on the edges or the corners of the table.
- Do not overload the desk beyond 80 kg.
- Do not expose the item to weather.
- Please check and take into account the pressure and load-bearing capacities of the flooring at the installation site of the desk. With delicate or soft flooring, only use the desk in combination with a suitable underlay or floor protection mat.

Check content of delivery

NOTE!
Damage risk!

If you open the packing without due care with a sharp knife or other pointed tool. Then the table could easily be damaged.

- Therefore please take great care when opening.

1. Remove the table from the packaging.
2. Check for any visible signs of damage. If there are any, please do not use the table. Contact your retailer.
3. Check that the contents of the delivery are complete.

Betriebsanleitung_Tisch_Game_Rocker_GT_22_112020.indd 30 11.11.20 13:44

Assembling the desk

WARNING!
Risk of injury!

Improper use of the table can result in serious injury.

- Careful transport is necessary to avoid injuries and damage.
- If the event of any fault with the electrics, please contact a specialist. Damaged electrical devices should not be used.
- After one week please check that all screws are still tight.

Faults

WARNING!
Risk of injury!

The table contains electronic components. Be careful.

- If you discover any faults, remove the mains plug.
- If it stops working, check the connection of the plug to the mains.

Cleaning

NOTE!
Risk of damage!

Improper use of cleaning utensils may result in damage.

- Do not use any solvents or other aggressive or abrasive cleaning materials. These could damage the surface.
- Do not use any abrasive sponges, brushes or similar for cleaning.
- Do not use any sharp cleaning implements such as knives or hard scrapers for cleaning.

Remove any dirt with a soft, lightly moistened cloth and if required a little mild detergent.

Betriebsanleitung_Tisch_Game_Rocker_GT_22_112020.indd 31 11.11.20 13:44

Disposal

Disposal of packaging

Dispose of packaging appropriately. Put the cardboard and cartons into paper recycling, plastic sheet into other recycling.

Disposal of the table

Dispose of the table in accordance with the relevant regulations for disposal in your country.

Manufacture

DUO Collection
Import Vertriebsgesellschaft mbH
Kaethe-Kruse-Strasse 5
26160 Bad Zwischenahn

Modell-Nummer: 10 50 5070

Betriebsanleitung_Tisch_Game_Rocker_GT_22_112020.indd 32 11.11.20 13:44

EU-Declaration of Conformity (original)

We here with confirm that the office table as detailed below complies with the mentioned directives.

article description: table
article code model: 10 50 5070
article name: Game-Rocker GT-22
company address: DUO Collection Import Vertriebsgesellschaft mbH
Kaethe-Kruse-Str. 5, 26160 Bad Zwischenahn, Germany

Governing EU-directives:	**Harmonised EN-Standards:**
	The article complies with the standards as mentioned below which are necessary to obtain the CE-symbol:
X 1. Electromagnetic compatibility (EMC) 2014/30/EU	EN 55015:2013+A1:2015 EN 61547:2009 EN 61000-3-2:2014, EN 61000-3-3:2013 EN 61000-4-2:2009 EN 61000-4-3:2006+A1:2008+A2:2010 EN 61000-4-4:2012, EN 61000-4-5:2014 EN 61000-4-6:2014, EN 61000-4-8:2010 EN 61000-4-11:2004
X 2. Low-voltage directive (LVD) 2014/35/EU	EN 62471:2008
X 3. Restriction of certain Hazardous Substances (RoHS) 2011/65/EU	IEC62321:2013

documentation manager:
Jan Steinhoff
Kaethe-Kruse-Strasse 5
D-26160 Bad Zwischenahn

Bad Zwischenahn, 28.07.2020

Jan Steinhoff, business executive

Betriebsanleitung_Tisch_Game_Rocker_GT_22_112020.indd 33 11.11.20 13:44

DUO Collection
Import Vertriebsgesellschaft mbH

Käthe-Kruse-Straße 5
D-26160 Bad Zwischenahn
www.duo-collection.com